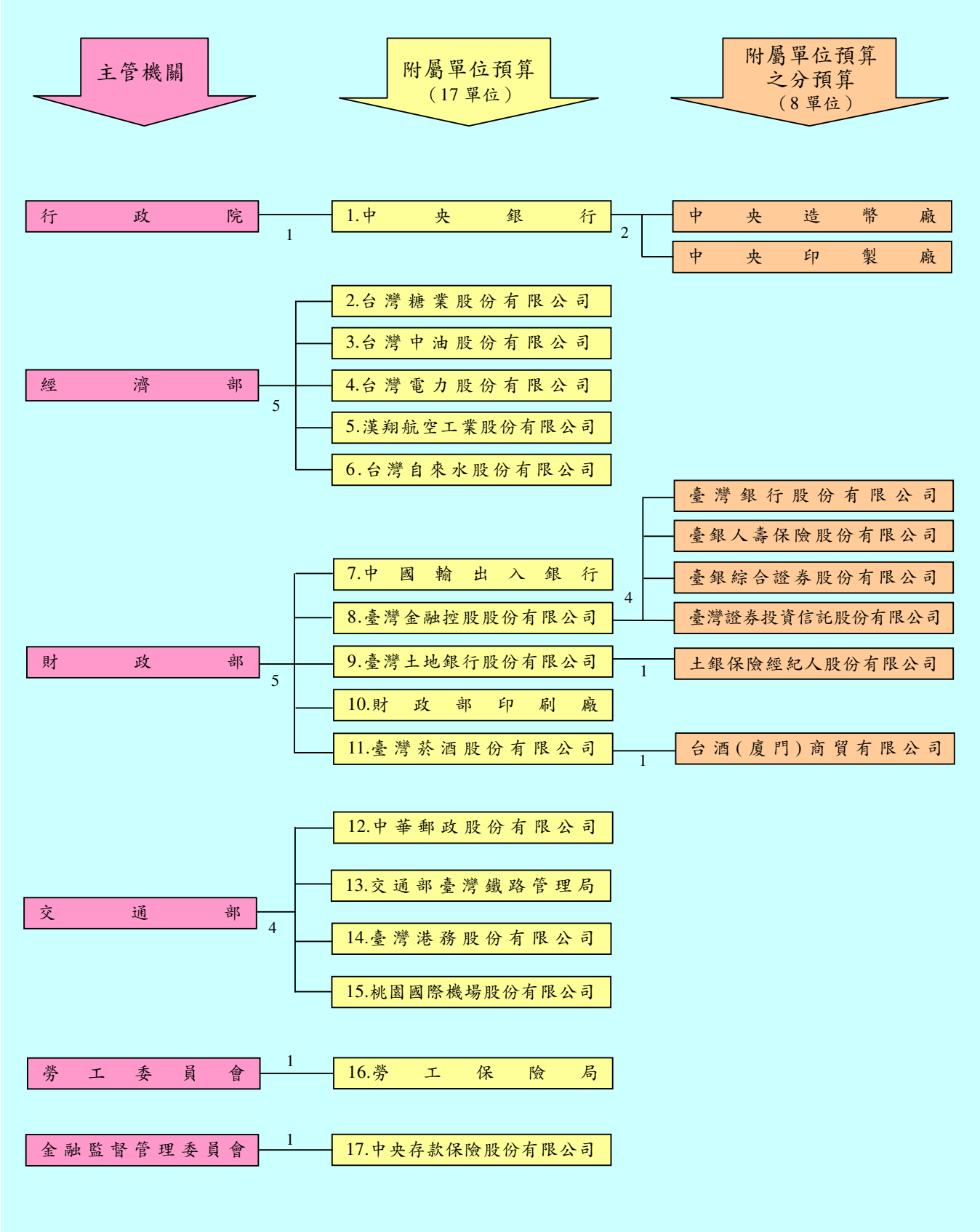圖 1　102 年度營業基金構成體系圖